COOL HEAD

PRÉSENTOIRS | Murale

VITRINES ▶ MURALES

2NZ 15

CUSTOMIZATION AVAILABLE
PERSONALIZZAZIONE DISPONIBILE

+3° | +5°

MADE IN ITALY

GAS R290 | M2 -1°C +7°C | E ENERGY CLASS | 3 +25°C/60RH | LED

CARACTÉRISTIQUES GÉNÉRALES

Vitrine murale sans portes (Largeur: 1510mm)	•
Extérieur en acier peint gris, intérieur blanc	•
Refroidissement ventilé	•
Cycle de dégivrage automatique par arrêt du compresseur	•
Commande avec affichage numérique (interrupteur général ON/OFF intégré)	•
Lampe LED interne (avec commutateur indépendant)	•
Vitre double épaisseur anti-condensation	•
Clayettes réglables: 4 pièces	•
Finitions et panneau avant en aluminium	•
Bars d'amortissement gris anthracite	•
Pieds réglables N° 4	•
Classe énergétique: E	•

DÉTAILS

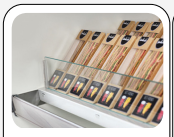

Supports de produits en verre ou en plexiglas

Les articles peuvent être fournis avec une roulette verrouillable

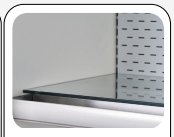

Etagères en verre

Porte-boîtes

DIMENSIONS DU PRODUIT

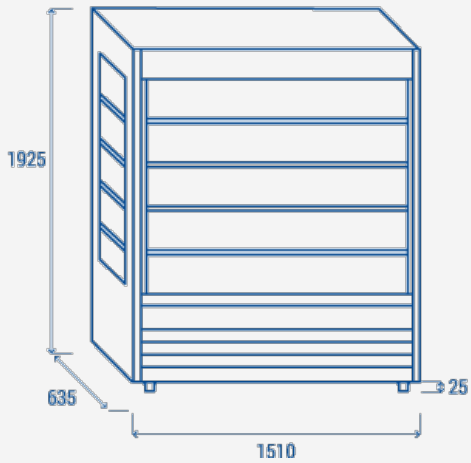

SPÉCIFICATIONS TECHNIQUES

Capacité	**761 L**
Température	**M2 (-1°C~+7°C)**
Consommation	**11.4 kWh/24h**
Puissance nominale	**1909 W**
Niveau de bruit	**70 dB(A)**
Poids net	**243 Kg**
Poids brut	**286 Kg**
Dimensions extérieures (LxPxH mm)	**1510x635x1951**
Dimensions internes (LxPxH mm)	**1446x335x1165**
Dimensions de l'emballage (LxPxH mm)	**1620x760x2100**
Quantités de chargement 20'/40'/40'HQ	**7/15/15**

CERTIFICATIONS

CE RoHS

COOL HEAD EUROPE
We make the world a cooler place

www.coolheadeurope.com